2b

Eléments de stockage,distribution et transformation de l'énergie

NOM : .....
Prénom : .....
Classe : .....

La chaîne d'énergie d'une trottinette électrique

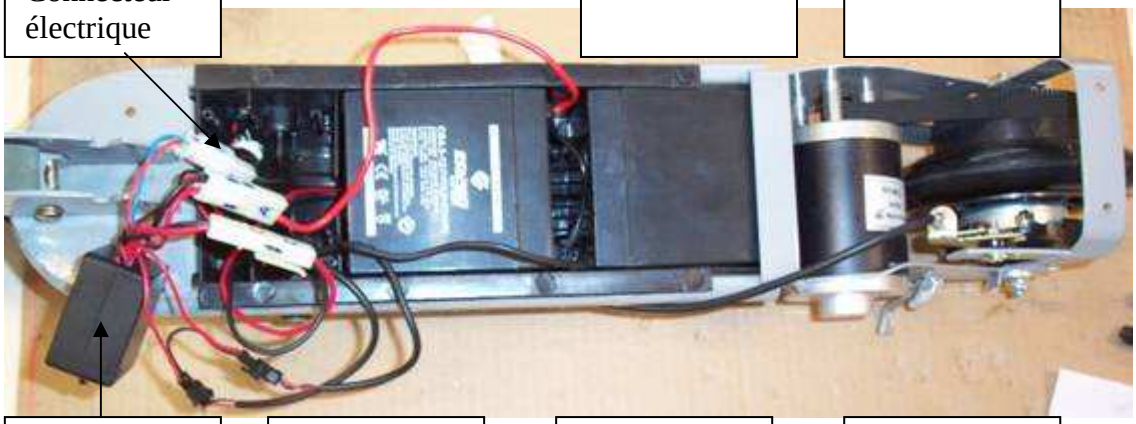

Quelle est la lettre du connecteur :

- Du fusible (composant de sécurité) :
- De la prise de charge des batteries :
- De l'interrupteur d'alimentation :

Quelle est l'énergie utilisée pour la trottinette ?

Les éléments de la chaîne d'énergie

- Le stockage - Vert
- La distribution - Bleu
- La transformation (moteur)- Rouge
- La transmission - Violet
- La régulation - Marron
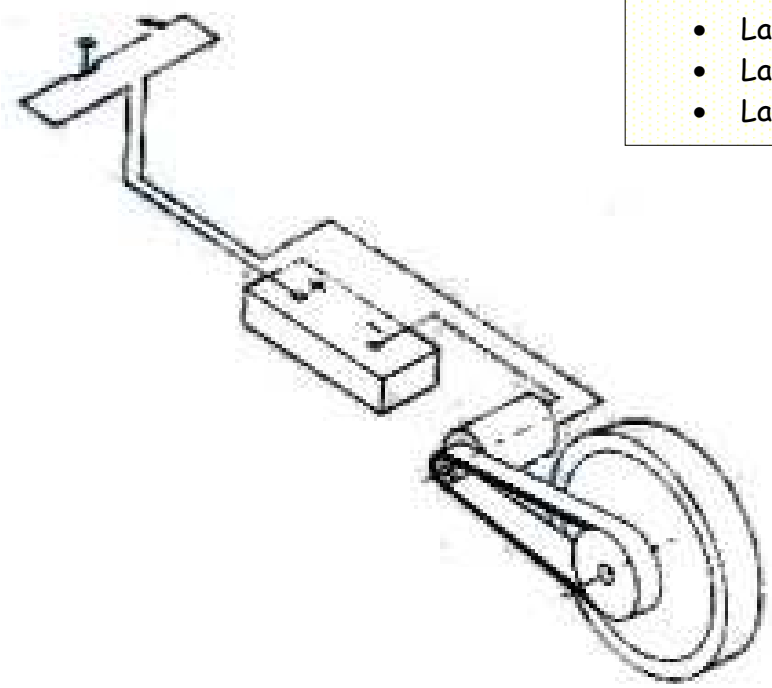
Schéma de la chaîne d'énergie :